Спецификации

Модель	AF 225DRCE	ViBRA AF 224RCE
Max, г.	92/220	220
Min, г.	0.001	0.01
Дискретность , г.	0.00001/ 0.0001	0.0001
Класс точности	Специальный (I)	
Дисплей	Жидкокристаллический с подсветкой	
Размер платформы, мм.	Ø 80	
Калибровка	внутренняя автоматическая	
Время стабилизации измерения, сек.	3.0	
Интерфейс	RS232C, USB	
Габариты, мм.	210×320×335	
Вес, кг.	≈5,5	

Опции

AFDK Комплект для измерения плотности

Дополнительное оборудование

CSP-160 – Микропринтер

Ионизатор

COM-USB – Переходник

Кабель для подключения к компьютеру

Габариты

LF-225DR (CE)

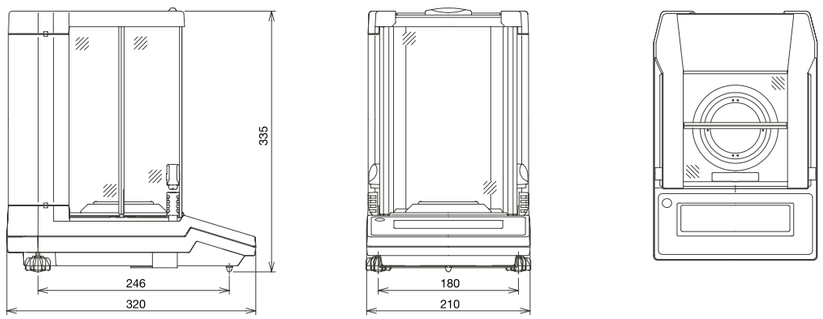

ООО ВИБРА РУС
официальный представитель
Shinko Denshi Co., Ltd. в России
г. Москва, 115114, Павелецкая Набережная, д. 2, стр.3
тел: +7 495 787 45 77 (76)
email: info@vibra.ru
http://www.vibra.ru

Distributed by:

1110-k

Серия AF

МИКРОАНАЛИТИЧЕСКИЕ И АНАЛИТИЧЕСКИЕ ВЕСЫ ВЫСОЧАЙШЕГО КЛАССА

ДЛЯ ПРОФЕССИОНАЛОВ, СОЗДАЮЩИХ НЕОЦЕНИМЫЕ ОТКРЫТИЯ

ISO 9001 JQA-2834 TSUKUBA

TECO ISO 14001:2004 ER-00130

SHINKO DENSHI CO., LTD.

Современное решение для профессионалов

ViBRA® Серия AF

Микроаналитические и аналитические весы высочайшего класса

Для профессионалов, создающих неоценимые открытия.

ViBRA серии AF представляют незаменимое в ежедневной работе специалистов лабораторий оборудование. Дискретность 0,01 мг. или 0,1 мг. и весовым рядом 92 г. или 220 г. предлагает пользователю широкий спектр измерительных операций высокого класса от простого измерения до процентного измерения, измерения плотности и т.д. Каждая модель ViBRA серии AF представляет большую ценность для профессионалов, стремящихся к инновационным открытиям.

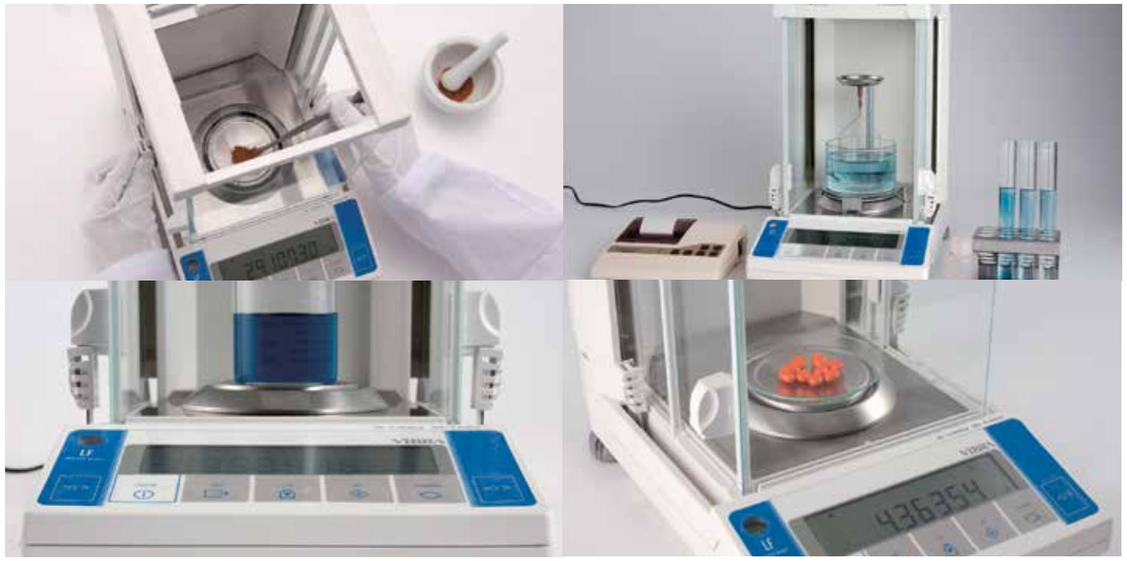

Выдвижная дверца ветрозащиты

ViBRA серии AF оснащена выдвижной боковой дверцей ветрозащиты, которая позволяет пользователю открывать правую дверцу левой ручкой и наоборот. Такой способ упрощает работу в лабораторных условиях за счет того, что держа образец для измерения правой рукой, пользователь может открыть дверцу левой.

На процесс измерения оказывают большое воздействие непостоянные условия окружающей среды на производстве и в лабораториях. Функция α-check позволяет пользователю мониторить данные изменения в системе весового оборудования.

α-Check

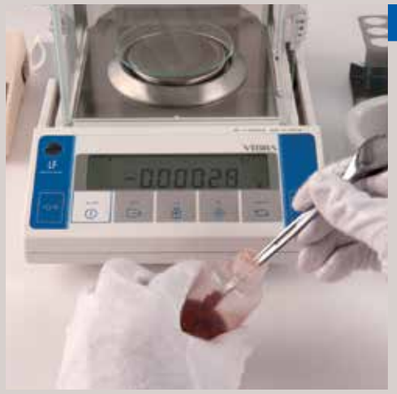

Функция Easy RES

Стабильность и скорость ответа должны быть корректными в зависимости от характера измеряемого объекта и окружающих условий. Функция Easy RES позволяет пользователю менять скорость ответа простым нажатием кнопки SET.

SE-CAL

Регуляция калибровки является неотъемлемой частью получения корректных результатов измерений. Функция «Se-cal» производит калибровку автоматически через заданный интервал времени или при температурных изменениях. Результаты калибровки могут быть сохранены в памяти весов или воспроизведены позднее.

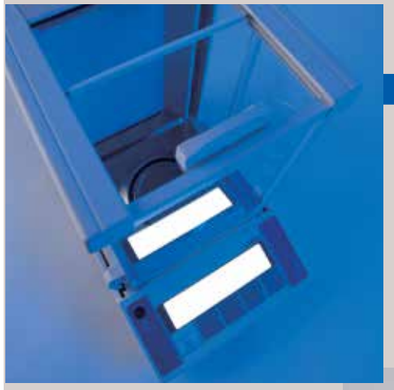

Яркий LCD дисплей

Дисплей с яркой подсветкой отображает информацию ярко и четко при любом освещении. Кроме того, дисплей содержит три настраиваемые степени яркости.

Статистические лабораторные и производственные данные

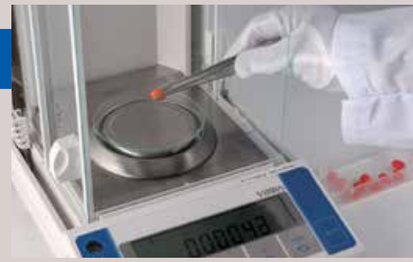

Для результативной лабораторной и производственной работы часто требуются не только данные индивидуальных измерений, но и статистические данные. ViBRA серии AF имеет функцию статистического представления информации, которую можно не только отобразить на экран устройства, но и распечатать, и сохранить в памяти компьютера.

Подключение внешних устройств

Весы ViBRA серии AF оснащены интерфейсом RS232C и USB в стандартной комплектации и имеют возможность подключения к принтеру, ПК и другим устройствам. Вы можете сохранить результаты измерений как в печатной, так и цифровой форме.