ПРОМЕТ

Замок электронный сейфовый PS300/E01, PS300/ES01, PS300/E02

КРАТКОЕ РУКОВОДСТВО

1 Основные компоненты

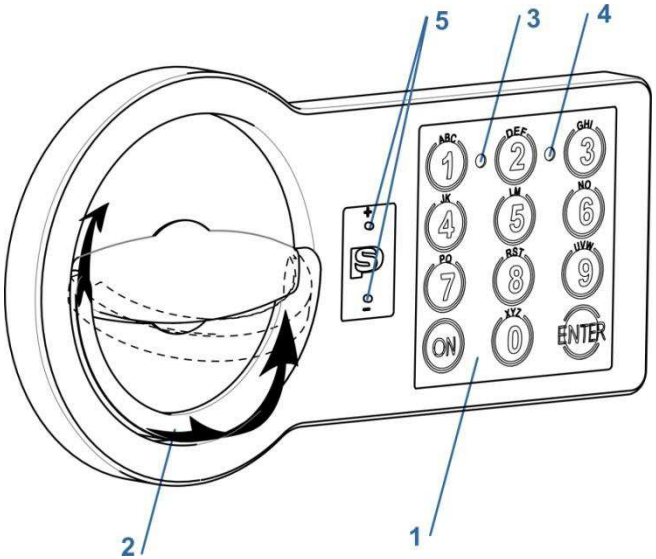

Рис. 1.1

1 – Клавиатура замка

2 – Складная поворотная рукоятка

3 – Световой индикатор Зеленый [G]

4 – Световой индикатор Красный [R]

5 – Разъем резервного питания

2 Определения

2.1 Мастер код [PIN1]

Произвольная последовательность цифр минимум 6, максимум 8 знаков. Предназначен для управления настройками и для открытия замка.

Перед началом эксплуатации замка замените заводское значение Мастер кода (см. п.п.4.1). Предпримите все необходимые меры для надёжного сохранения нового Мастер кода втайне от посторонних лиц.

Заводское значение Мастер кода:
`1-2-3-4-5-6`

2.2 Код пользователя [PIN2]

Произвольная последовательность цифр минимум 6, максимум 8 знаков. Используется по необходимости, предназначен для открытия замка вторым пользователем с ограниченным правом на изменение Мастер кода и прочих настроек.

При поставке с завода код пользователя в памяти замка отсутствует. Для его программирования см. п.п.4.2.

2.3 Сигналы звуковые, световые

[◀G][1] Одиночный короткий звуковой сигнал и одна вспышка зеленого индикатора (3) является подтверждением нажатия кнопки клавиатуры.

[◀G][2] Двойной короткий звуковой сигнал и двойная вспышка зеленого индикатора (3) является подтверждением успешно выполненного действия.

[◀R]-- Один продолжительный звуковой сигнал с одновременным свечением красного индикатора (4) является сообщением об ошибочных действиях пользователя.

[◀R][5] Серия из пяти коротких звуковых сигналов и вспышек красного цвета (4) является сообщением о разряженной батарее питания замка. Батарею питания в таком случае необходимо заменить. Инструкции по замене см. п.п.5.1

3 Основные функции

3.1 Открыть замок

Нажмите на клавиатуре (1) следующее:

3.1.1 Открыть новый замок

`[ON][1][2][3][4][5][6][Enter]`

3.1.2 Открыть Мастер кодом

`[ON][PIN1][Enter]`

3.1.3 Открыть Кодом пользователя

`[ON][PIN2][Enter]`

Если набранный код верный, то замок откроется, загорится зеленый индикатор и в течение пяти секунд можно открыть дверь, повернув рукоятку (2) по часовой стрелке.

После третьей подряд попытки открыть замок недействующим кодом, следующая возможность ввода кода будет заблокирована на 5 минут. Блокированное состояние отображается периодическими вспышками красного индикатора.

3.2 Закрыть замок

Закройте дверь и поверните рукоятку (2) замка против часовой стрелки до упора.

ООО « НПО ПРОМЕТ», г.Москва, Новомосковский округ,
п. Сосенское, промзона «ПРОМЕТ»

4 Сервисные функции

В виду возможной непреднамеренной блокировки замка в результате неправильных действий, сервисные функции рекомендуется выполнять с открытой дверью сейфа.

Сервисные функции недоступны, если заряд батареи питания замка на исходе, о чем сообщает сигнал см. п.п.2.3, [◀R][5].

4.1 Изменить Мастер код [PIN1]

```
[ON] [Enter] [1] [Enter]
[PIN1] [Enter]
[новый PIN1] [Enter]
[повторно новый PIN1] [Enter]
```

Проверить новый Мастер код:

```
[ON][новый PIN1][Enter]
```

4.2 Изменить код пользователя [PIN2], используя Мастер код [PIN1]

Перед изменением кода пользователя [PIN2] заводское значение Мастер кода [PIN1] должно быть изменено (см. п.4.1).

```
[ON] [Enter] [2] [Enter]
[PIN1] [Enter]
[новый PIN2] [Enter]
[повторно новый PIN2] [Enter]
```

Проверить новый код пользователя:

```
[ON][новый PIN2][Enter]
```

4.3 Изменить код пользователя [PIN2] без Мастер кода

```
[ON] [Enter] [3] [Enter]
[PIN2] [Enter]
[новый PIN2] [Enter]
[повторно новый PIN2] [Enter]
```

Проверить новый код пользователя:

```
[ON][новый PIN2][Enter]
```

4.4 Удалить код пользователя

```
[ON] [Enter] [0] [Enter]
[PIN1] [Enter]
```

5 Обслуживание

5.1 Замена батареи питания

- Доступ к батарее питания осуществляется с внутренней стороны двери сейфа. В ряде моделей, установлен выдвижной батарейный бокс. Иначе, снимите крышку лючка для доступа к замку.

Расположение лючка, или выдвижного батарейного бокса зависит от модели сейфа.

- Снимите крышку батарейного отсека замка см. Рис. 5.1a или выдвиньте бокс см. Рис. 5.1b.

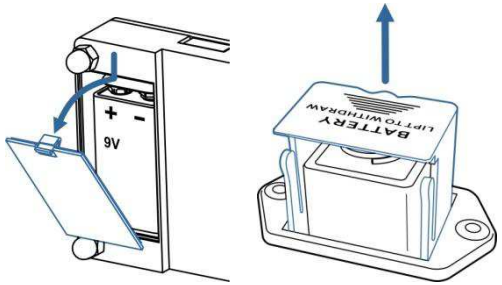

Рис. 5.1 **a.** **b.**

- Замените батарею питания на новую (9V, тип 6LF22 «Крона»).
- Установите снятые крышки в обратном порядке на прежние места.

5.2 Открытие замка при полностью разряженной батарее питания

- Приготовьте новую батарею питания (9V, тип 6LF22 «Крона»).
- Аккуратно, соблюдая полярность, прижмите батарею питания своими контактами к контактам разъема резервного питания (5), и удерживайте её в таком положении см. Рис. 5.2

Не замыкайте контакты батареи питания на металлические детали замка.

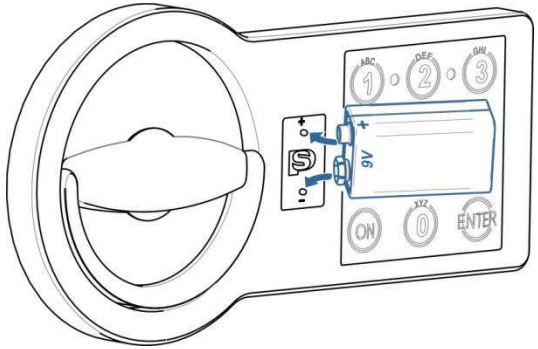

Рис. 5.2

- Наберите на клавиатуре (1) действующий код открытия.
- После открытия замка, отключите батарею питания от разъема, откройте дверь сейфа, замените батарею питания см. п.п.5.1

Редакция 2/2 от 08.12.2015г.