ПРОМЕТ

Замок электронный сейфовый PS600/E36

КРАТКОЕ РУКОВОДСТВО

1 Основные компоненты

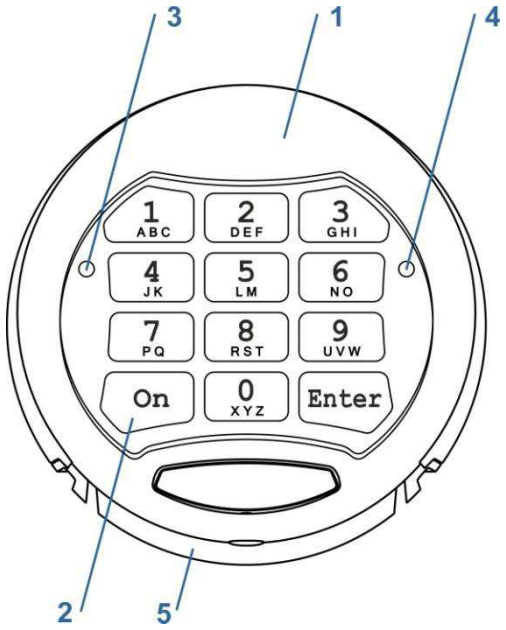

Рис. 1.1

1 – Корпус клавиатуры

2 – Клавиатура замка

3 – Световой индикатор Зеленый [G]

4 – Световой индикатор Красный [R]

5 – Батарейный бокс

2 Определения

2.1 Мастер код [PIN1]

Произвольная последовательность цифр минимум 6, максимум 8 знаков. Предназначен для управления настройками и для открытия замка.

Перед началом эксплуатации замка замените заводское значение Мастер кода (см. п.п.4.1). Предпримите все необходимые меры для надёжного сохранения нового Мастер кода втайне от посторонних лиц.

Заводское значение Мастер кода:
`1-2-3-4-5-6`

2.2 Код пользователя [PIN2]

Произвольная последовательность цифр минимум 6, максимум 8 знаков. Используется по необходимости, предназначен для открытия замка вторым пользователем с ограниченным правом на изменение Мастер кода и прочих настроек.

При поставке с завода код пользователя в памяти замка отсутствует. Для его программирования см. п.п.4.2.

2.3 Сигналы звуковые, световые

[◀G][1] Одиночный короткий звуковой сигнал и одна вспышка зеленого индикатора (3) является подтверждением нажатия кнопки клавиатуры.

[◀G][2] Двойной короткий звуковой сигнал и двойная вспышка зеленого индикатора (3) является подтверждением успешно выполненного действия.

[◀R]-- Один продолжительный звуковой сигнал с одновременным свечением красного индикатора (4) является сообщением об ошибочных действиях пользователя.

[◀R][5] Серия из пяти коротких звуковых сигналов и вспышек красного цвета (4) является сообщением о разряженной батарее питания замка. Батарею питания в таком случае необходимо заменить. Инструкции по замене см. п.п.5.1

3 Основные функции

3.1 Открыть замок

Нажмите на клавиатуре (1) следующее:

3.1.1 Открыть новый замок

`[ON][1][2][3][4][5][6][Enter]`

3.1.2 Открыть Мастер кодом

`[ON][PIN1][Enter]`

3.1.3 Открыть Кодом пользователя

`[ON][PIN2][Enter]`

3.1.4 Открыть двойным кодом (Dual Code)

```
[ON][PIN1][Enter]
    [PIN2][Enter] - в течение 1 минуты
```

После успешного ввода мастер кода [PIN1][Enter], для ввода кода пользователя [PIN2][Enter] отводится 1 минута, которая отображается сигналом [◀G][1] (см. п.2.3) каждые 5 секунд.

Если набранный код верный, то замок откроется, загорится зеленый индикатор и в течение пяти секунд можно открыть дверь, повернув рукоятку двери по часовой стрелке.

После третьей подряд попытки открыть замок недействующим кодом, следующая возможность ввода кода будет заблокирована на 5 минут. Блокированное состояние отображается периодическими вспышками красного индикатора.

ООО «НПО ПРОМЕТ», г.Москва, Новомосковский округ,
п. Сосенское, промзона «ПРОМЕТ»

3.2 Закрыть замок

Закройте дверь и поверните рукоятку двери против часовой стрелки до упора.

4 Сервисные функции

В виду возможной непреднамеренной блокировки замка в результате неправильных действий, сервисные функции рекомендуется выполнять с открытой дверью сейфа.

Сервисные функции недоступны, если заряд батареи питания замка на исходе, о чем сообщает сигнал см. п.п.2.3, [◄R][5].

4.1 Изменить Мастер код [PIN1]

```
[ON][Enter][1][Enter][PIN1][Enter]
[новый PIN1][Enter][повторно новый
PIN1][Enter]
```

Проверить новый Мастер код:

```
[ON][новый PIN1][Enter]
```

4.2 Изменить код пользователя [PIN2], используя Мастер код [PIN1]

Перед изменением кода пользователя [PIN2] заводское значение Мастер кода [PIN1] должно быть изменено (см. п.4.1).

```
[ON][Enter][2][Enter][PIN1][Enter]
[новый PIN2][Enter][повторно новый PIN2]
[Enter]
```

Проверить новый код пользователя:

```
[ON][новый PIN2][Enter]
```

4.3 Изменить код пользователя [PIN2] без Мастер кода

```
[ON][Enter][3][Enter][PIN2][Enter]
[новый PIN2][Enter][повторно новый PIN2]
[Enter]
```

Проверить новый код пользователя:

```
[ON][новый PIN2][Enter]
```

4.4 Удалить код пользователя

```
[ON][Enter][0][Enter][PIN1][Enter]
```

4.5 Включение функции Dual Code

Перед включением функции убедитесь, что назначен код пользователя [PIN2] см. п.4.2.

```
[ON][Enter][7][Enter][PIN1][Enter]
```

4.6 Выключение функции Dual Code

```
[ON][Enter][8][Enter][PIN1][Enter]
```

5 Обслуживание

5.1 Замена батареи питания

- Выдвижной батарейный отсек (5) находится в нижней части корпуса клавиатуры.
- Выкрутите винт блокирующий батарейный бокс (Рис. 5.1).
- Сожмите фиксаторы батарейного бокса и выдвиньте его вниз (Рис.5.1).

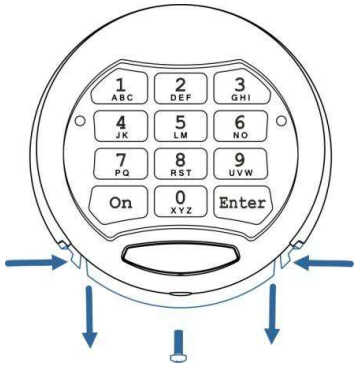

Рис. 5.1

- Отсоедините батарею от контактной колодки, сместив ее вправо, как показано на (Рис.5.2).

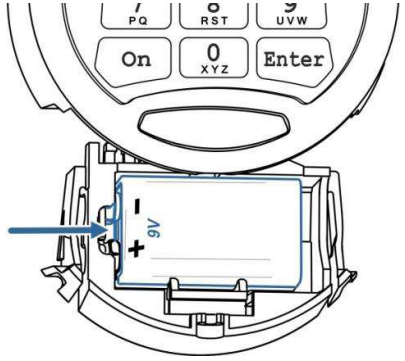

Рис. 5.2

- Извлеките батарею питания и замените ее на новую (9V, тип 6LF22 «Крона»).
- Установите выдвинутый бокс и винт в обратном порядке на прежние места.

Редакция 2/2 от 08.12.2015г.