Инструкция по сборке подставки- скамейки LS

Редакция от 20.07.16

x 26	x 26	x 26	x 6

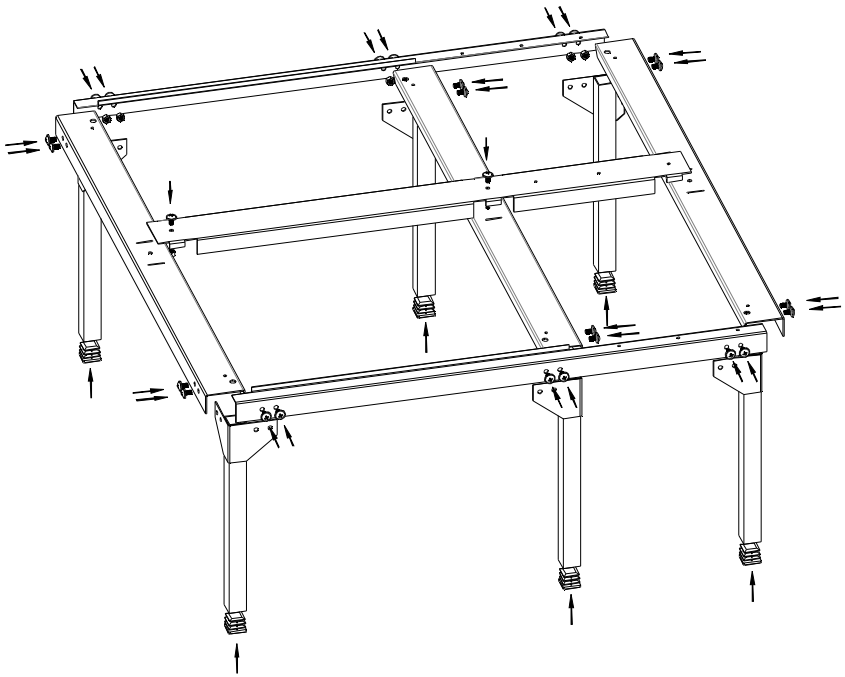

- Соберите раму подставки с помощью винтов М6х10, шайб М6, гаек М6.
- установите заглушки в ножки подставки.

x 9

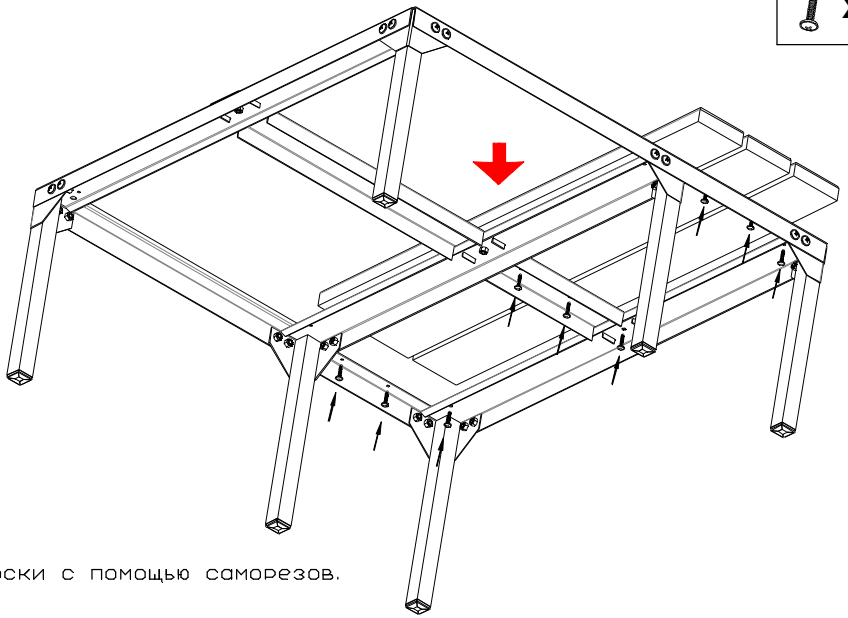

Закрепите доски с помощью саморезов.

x 2 | x 2 | x 2

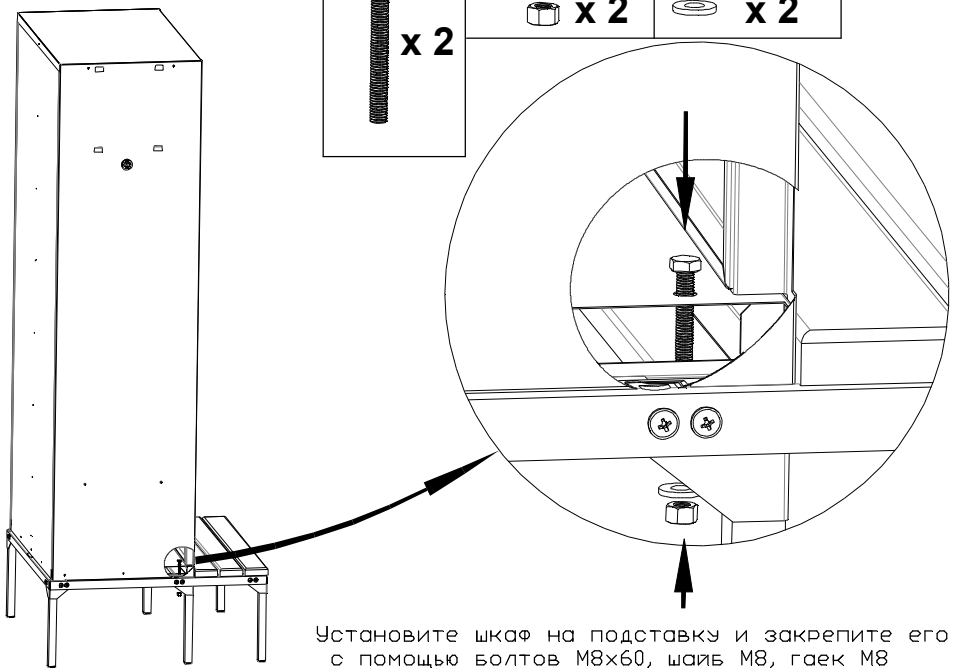

Установите шкаф на подставку и закрепите его с помощью болтов М8х60, шайб М8, гаек М8 (в передней части шкафа)