Тележки с вильчатым захватом

SILVERLINE с увеличенной рабочей шириной

Стандартная тележка с вильчатым захватом с увеличенной рабочей шириной для транспортировки широких специальных поддонов, напр. используемых на кирпичных заводах. Согласованная техника для управления одной рукой даёт Вам полную свободу движений. С помощью удобной поворотной ручки Вы в мгновение ока выполните все три функции «подъём-опускание-перемещение».
Наивысшую безопасность Вам гарантируют не только резиновые управляемые ролики на шарикоподшипниках и полиуретановые тандемные ролики вил, но и встроенный перегрузочный клапан.

За дополнительную плату её можно получить также со стояночным тормозом!

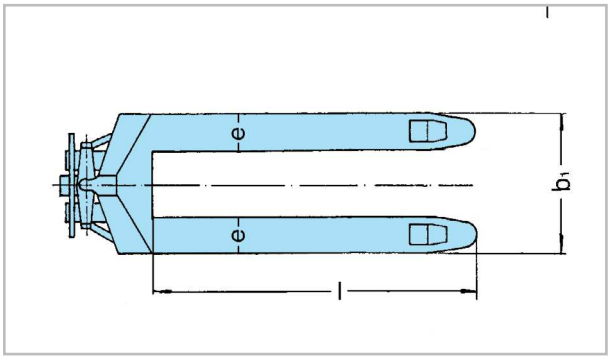
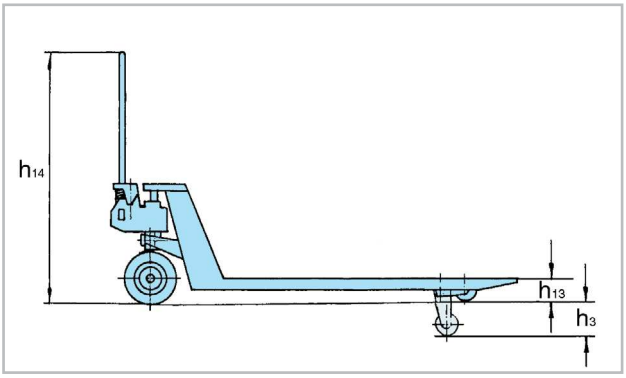
Тип № изделия		HU 20-115 BTS 034527132
Грузоподъёмность в т		2,0
Длина клыка вил в мм	l	1150
Рабочая ширина вил в мм	b_1	850
Ширина вил в мм	e	160
Высота опущенных вил в мм	h_{13}	85
Высота подъёма в мм	h_3	115
Высота поворотной рукоятки в мм	h_{14}	1200
Управляемые колёса в мм		200x50
Ролики вил в мм		82x70
Собственный вес в кг		86