Универсальный поддон (перфорированный)

1200x800

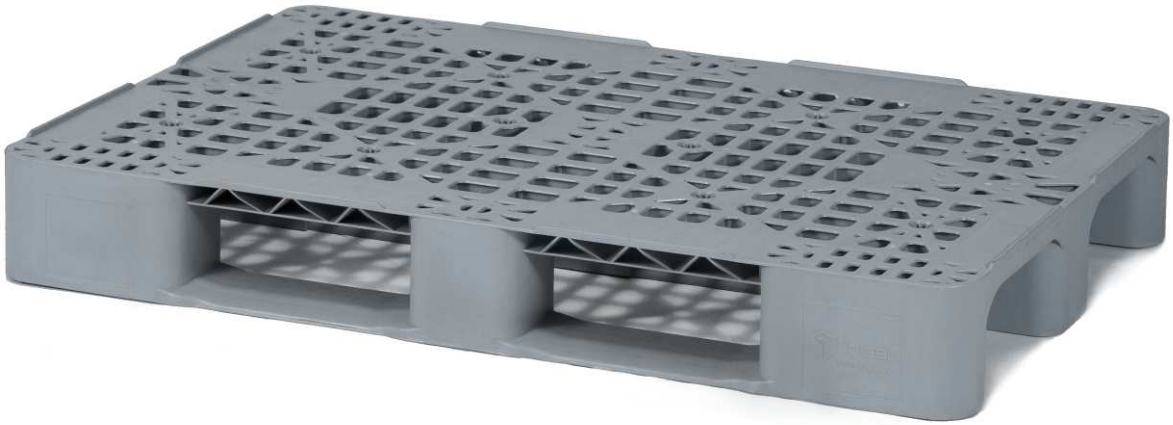

Версия поддона 02.105F с перфорированной поверхностью. Оптимален для использования в пищевой индустрии, фармацевтике, розничной торговле, поставках сырья и ингредиентов.

02.105.91
поддон с 2 полозьями

02.105.91.C3
поддон с 3 полозьями

Размеры (ДхШхВ) 1200x800x150 мм

Вес (±3 %)

с 2 полозьями	12,9 кг
с 3 полозьями	13,2 кг

Нагрузка

Статическая	6000 кг
Динамическая	800 кг

Условия эксплуатации

Температура	от -20 до +60°C
Температура мойки	до 95°C

Опции
Индивидуальный цвет (от 1000 шт.)
Нанесение логотипа заказчика

Характеристики

Цвет (стандартный)	серый
Сырье	PP (полипропилен) HDPE (полиэтилен)

Упаковка

Кол-во в паллетоместе	23 шт
Количество в еврофуре	644 шт

Поддон с 2 полозьями
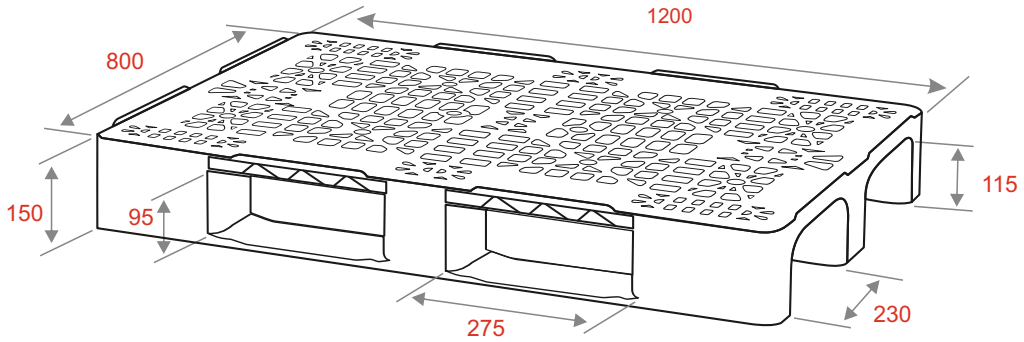
Поддон с 3 полозьями